CURVA A 90°

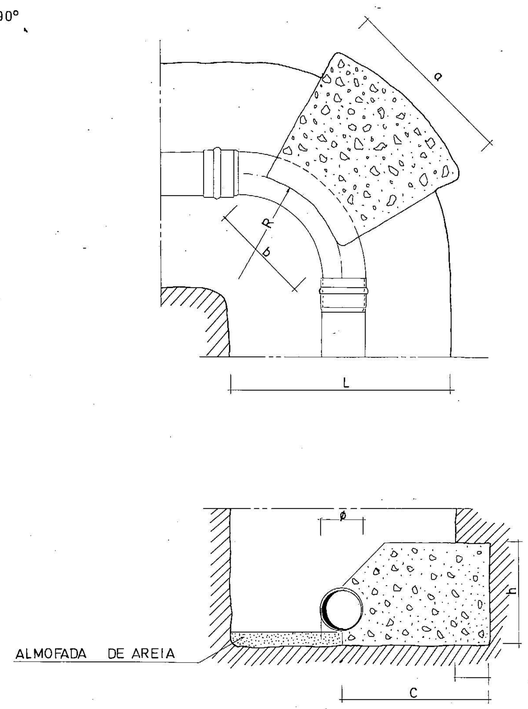

Ø mm	DIMENSÕES(m) a	h
ATÉ 100	0.40	0.20
100 a 200	0.50	0.30

Tês

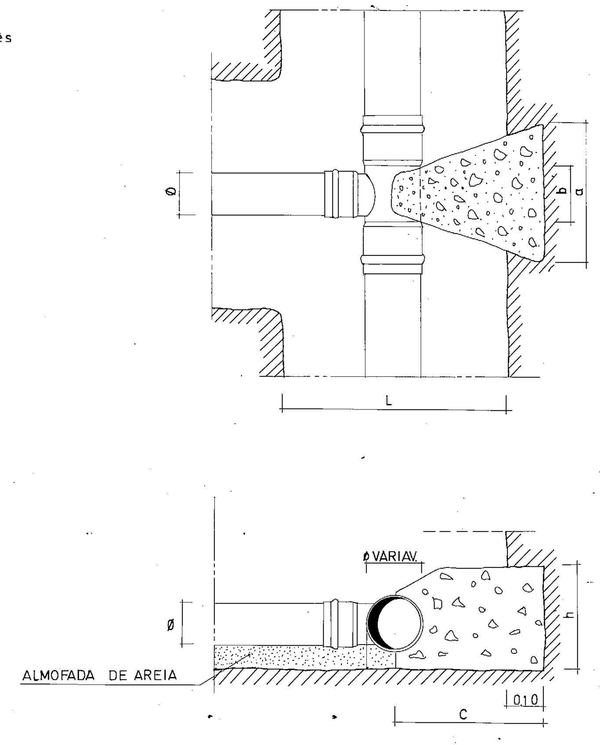

Ø mm	DIMENSÕES(m) a	h
ATÉ 100	0.30	0.25
100 a 200	0.40	0.30

CONES DE REDUÇÃO

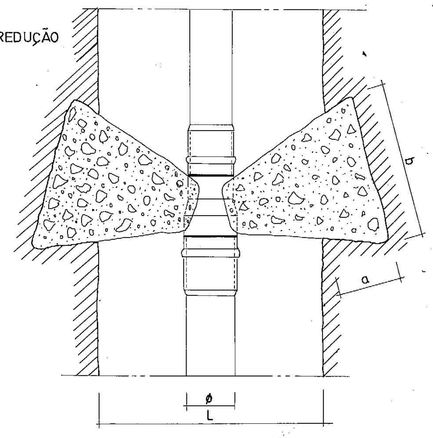

Ø mm	DIMENSÕES (m) a	h	b
ATÉ 100	0.10	0.20	0.30
100 a 200	0.20	0.30	0.45

CURVA A 45°; 22° e 30'; 11° e 15'

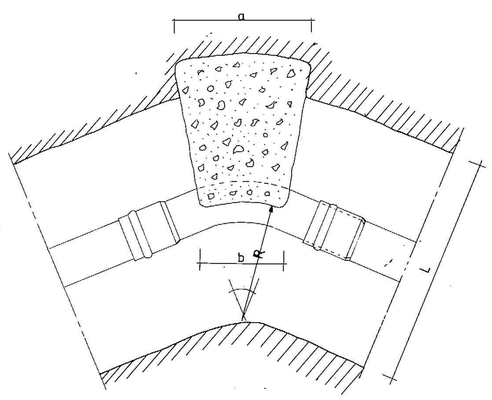

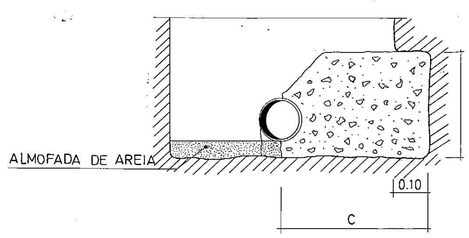

Ø mm	DIMENSÕES(m) a	h
Até 100	0.20	0.20
100 a 200	0.40	0.30

JUNTA CEGA

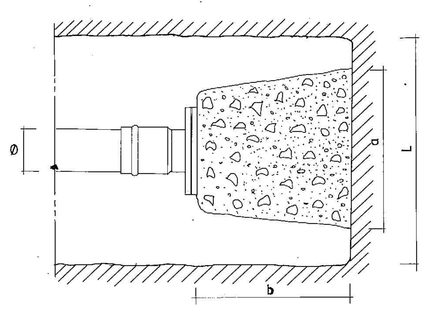

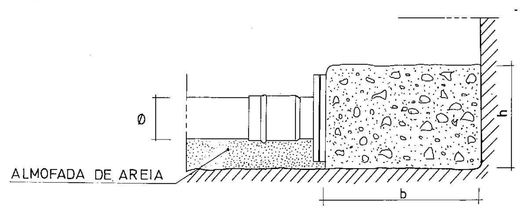

Ø mm	DIMENSÕES (m) a	h	b
Até 100	0.30	0.20	0.40
100 a 200	0.45	0.30	0.45

NOTA: OS MACIÇOS DE AMARRAÇÃO SERÃO EXECUTADOS EM BETÃO SIMPLES DE 250 KG DE CIMENTO/m3
AS DIMENSÕES QUE SEGUEM QUANDO NÃO INDICADAS NOS QUADROS RESPECTIVOS SERÃO.
b-A DISPONÍVEL ENTRE JUNTAS
c-L/2+0.10
L LARGURA DA VALA

CÂMARA MUNICIPAL DE ODEMIRA

DEPARTAMENTO TÉCNICO

projecto: LOTEAMENTO INDUSTRIAL DA QUINTA DO GATO
REDE DE ÁGUAS
Maciços de amarração

nº desenho: 6
nº geral: 826

des. | verif. | téc. | data: Outubro / 1996 | escala

1,4

6