CÂMARA DE INSPECÇÃO SIMPLES h≥ 1,20m

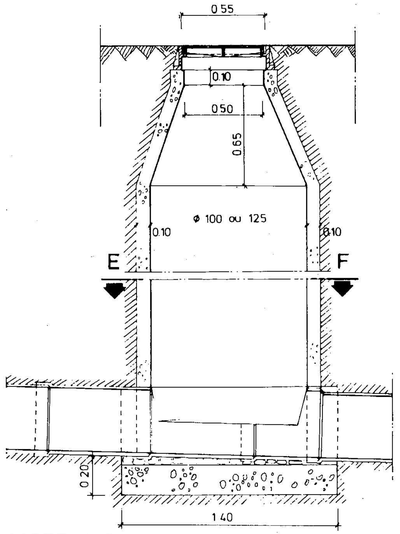

CORTE A-B

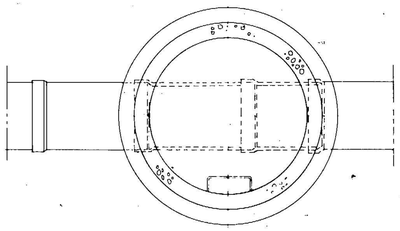

CORTE E-F

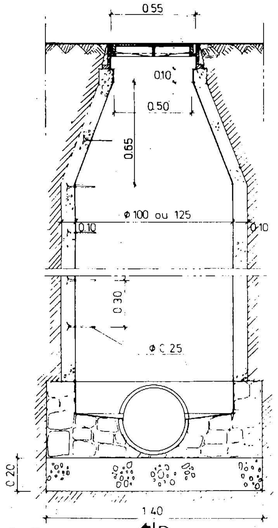

CORTE C-D

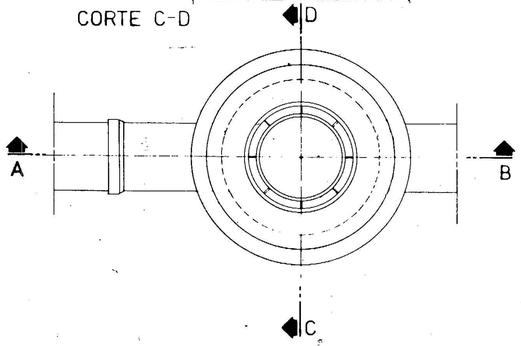

PLANTA

CÂMARA DE INSPECÇÃO COM QUEDA

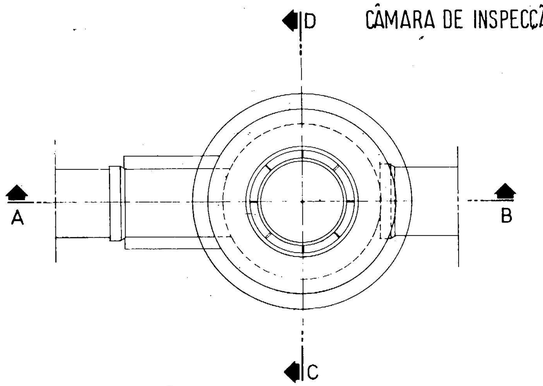

PLANTA

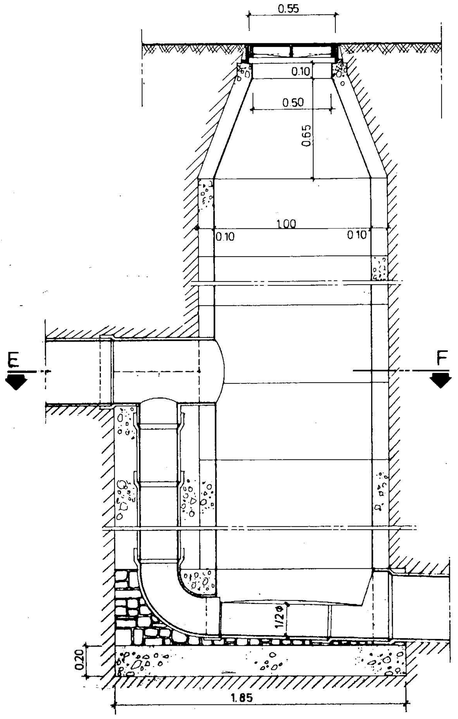

CORTE A-B

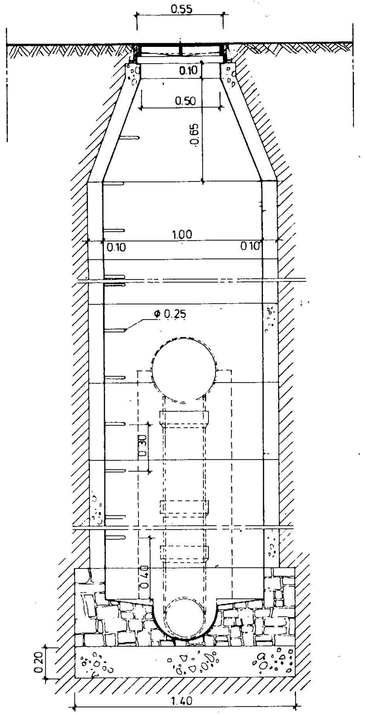

CORTE C-D

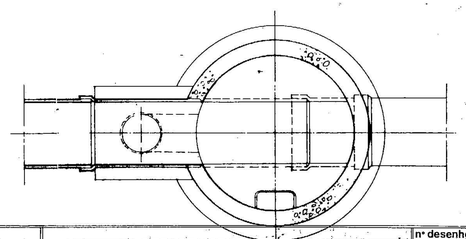

CORTE E-F

CÂMARA MUNICIPAL DE ODEMIRA	DEPARTAMENTO TÉCNICO				nº desenho 5
	projecto LOTEAMENTO INDUSTRIAL DA QUINTA DO GATO REDE DE ESGOTOS				nº geral 826
	CAIXA DE VISITA SIMPLES E COM QUEDA				escala 1:20
	des.	verif.	téc.	data Outubro / 1.996	

6 Caixa visita simples - esgotos e com queda

5