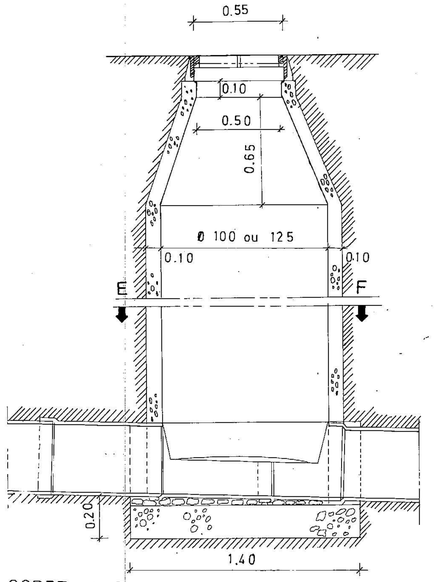

CORTE A-B

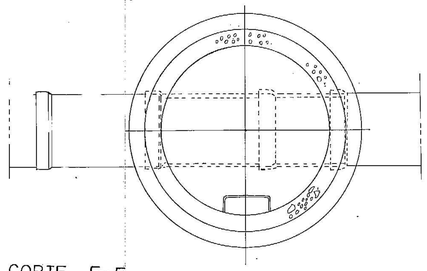

CORTE E-F

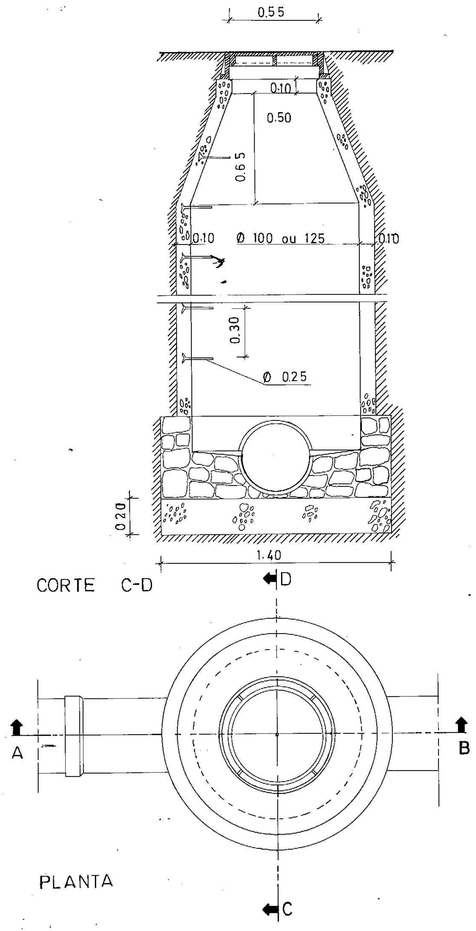

CORTE C-D

PLANTA

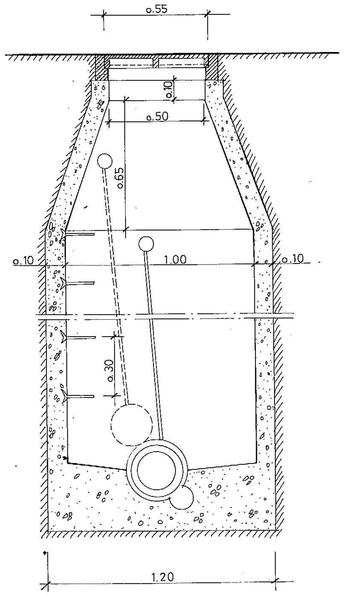

CÂMARA MUNICIPAL DE ODEMIRA	DEPARTAMENTO TÉCNICO				nº desenho 6
	projecto LOTEAMENTO INDUSTRIAL DA QUINTA DO GATO REDE DE ESGOTOS CAIXA DE CORRENTE DE VARRER				nº geral 826
	des.	verif.	téc.	data Outubro / 1996	escala 1:20

6