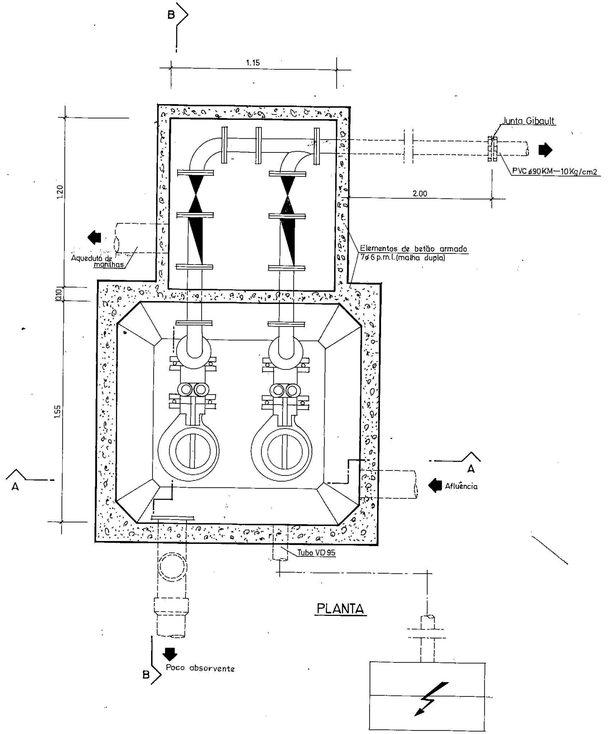

PLANTA

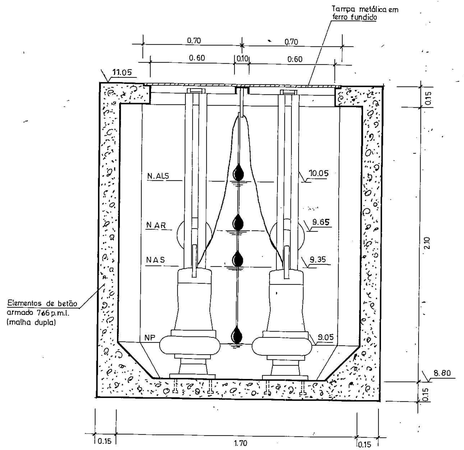

CORTE AA

NP — Nível de paragem

NAS — " " arranque do grupo electrobomba de serviço

NAR — " " " " " " reserva

NALS — " " alarme

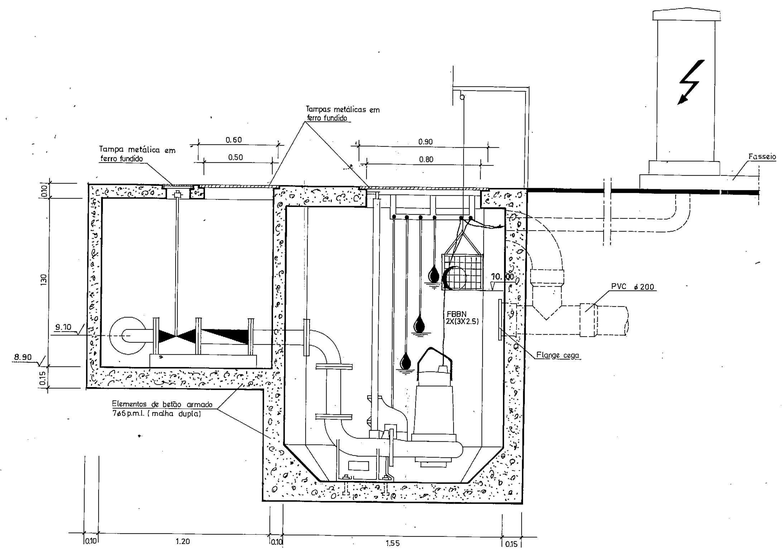

CORTE BB

CÂMARA MUNICIPAL DE OFEMIRA	DEPARTAMENTO TÉCNICO				nº desenho 7
	projecto LOTEAMENTO INDUSTRIAL DA QUINTA DO GATO REDE DE ESGOTOS Estação Elevatória – Pormenores				nº geral 826
	des.	verif.	tec.	data Outubro / 1996	escala 1:20